CÔNG TY CỔ PHẦN TƯ VẤN XÂY DỰNG LẠNG SƠN (LASOCO)
193A ĐƯỜNG LÊ LỢI - PHƯỜNG VĨNH TRẠI - TP.LẠNG SƠN

HỒ SƠ THIẾT KẾ BẢN VẼ THI CÔNG

BÁO CÁO KT- KT ĐẦU TƯ XÂY DỰNG CÔNG TRÌNH

CÔNG TRÌNH : MẪU NHÀ Ở NÔNG THÔN ĐIỂN HÌNH TỈNH LẠNG SƠN

HẠNG MỤC : MẪU N32

ĐẠI DIỆN CHỦ ĐẦU TƯ : SỞ XÂY DỰNG LẠNG SƠN

ĐỊA ĐIỂM XÂY DỰNG : TẠM TÍNH TẠI TRUNG TÂM THÀNH PHỐ LẠNG SƠN

ĐƠN VỊ THIẾT KẾ : CÔNG TY CỔ PHẦN TƯ VẤN XÂY DỰNG LẠNG SƠN
XÍ NGHIỆP THIẾT KẾ 1
ĐT : 0912.095.400 - FAX : 025 3813834 - EMAIL : VUDANGTRUNGKTSLS@GMAIL.COM

LẠNG SƠN NĂM 2024

CÔNG TY CỔ PHẦN TƯ VẤN XÂY DỰNG LẠNG SƠN (LASOCO)
193A ĐƯỜNG LÊ LỢI - PHƯỜNG VĨNH TRẠI - TP.LẠNG SƠN

HỒ SƠ THIẾT KẾ BẢN VẼ THI CÔNG

BÁO CÁO KT- KT ĐẦU TƯ XÂY DỰNG CÔNG TRÌNH

CÔNG TRÌNH : MẪU NHÀ Ở NÔNG THÔN ĐIỂN HÌNH TỈNH LẠNG SƠN

HẠNG MỤC : MẪU N32

ĐẠI DIỆN CHỦ ĐẦU TƯ : SỞ XÂY DỰNG LẠNG SƠN

ĐỊA ĐIỂM XÂY DỰNG : TẠM TÍNH TẠI TRUNG TÂM THÀNH PHỐ LẠNG SƠN

ĐƠN VỊ THIẾT KẾ : CÔNG TY CỔ PHẦN TƯ VẤN XÂY DỰNG LẠNG SƠN
XÍ NGHIỆP THIẾT KẾ 1
ĐT : 0912.095.400 - FAX : 025 3813834 - EMAIL : VUDANGTRUNGKTSLS@GMAIL.COM

Chủ nhiệm dự án: *Kts. Lương Tuấn Vũ*
Tham gia các bộ môn:
+ Kiến trúc: *Kts. Vũ đăng Trung*
+ Điện: *Ks. Liễu Đình Tùng*
+ Kết cấu: *Ks Hoàng văn Hoành + Ks. Lương Bích Duyên*
+ Dự toán: *Ks. Vũ Quang Huy*

Lạng sơn ngày tháng 11 năm 2024

ĐẠI DIỆN CHỦ ĐẦU TƯ
SỞ XÂY DỰNG LẠNG SƠN
GIÁM ĐỐC

ĐẠI DIỆN ĐƠN VỊ LẬP DỰ ÁN
CÔNG TY CP TƯ VẤN XÂY DỰNG LẠNG SƠN
GIÁM ĐỐC

NGUYỄN ĐỨC THOAN

CÔNG TY CỔ PHẦN TƯ VẤN XÂY DỰNG LẠNG SƠN

LANG SON CONSTRUCTION CONSULTANCY JOINT - STOCK COMPANY

THUYẾT MINH CHUNG (MẪU N32)

THIẾT KẾ KỸ THUẬT THI CÔNG, CÔNG TRÌNH : MẪU THIẾT KẾ ĐIỂN HÌNH NHÀ Ở NÔNG THÔN TỈNH LẠNG SƠN

CĂN CỨ ĐỂ THIẾT KẾ: CĂN CỨ VÀO THÔNG BÁO SỐ 5956/VP-KT . NGÀY 30/10/2024 VỀ VIỆC THIẾT KẾ MẪU NHÀ Ở ĐIỂN HÌNH TRÊN ĐỊA BÀN TỈNH LẠNG SƠN

1 - ĐỊA ĐIỂM XÂY DỰNG : VỊ TRÍ, CỰ LI VẬN CHUYỂN : TẠM TÍNH TẠI TRUNG TÂM THÀNH PHỐ LẠNG SƠN (CHƯA CÓ CỰ LI VẬN CHUYỂN)

2 - NỘI DUNG THIẾT KẾ : CÔNG TRÌNH THIẾT KẾ MẪU ĐIỂN HÌNH NHÀ Ở NÔNG THÔN TỈNH LẠNG SƠN HOÀN CHỈNH BAO GỒM TỪ MÓNG ĐẾN MÁI, HOÀN CHỈNH CẤP ĐIỆN TRONG NHÀ

3 - GIẢI PHÁP THIẾT KẾ CÔNG TRÌNH THIẾT KẾ ĐIỂN HÌNH TRÊN NỀN ĐẤT PHẲNG, ỔN ĐỊNH, ĐỒNG CHẤT,

+ NHÀ Ở: NHÀ 1 TẦNG CẤP 4 , CHIỀU CAO THÔNG THỦY 3.3M, NỀN NHÀ CAO HƠN CỐT HÈ -0,3M VÀ CAO HƠN MẶT SÂN - 0.4M (DỰ PHÒNG SAU ĐỔ SÂN BÊ TÔNG ĐÁ DĂM).

- NHÀ HÌNH VUÔNG BAO GỒM 1 PHÒNG KHÁCH RỘNG 16,5M2 VÀ 1 PHÒNG NGỦ MỖI PHÒNG NGỦ RỘNG 9,8M2. HIÊN SẢNH RỘNG 5M2.TỔNG DIỆN TÍCH XÂY DỰNG CHIẾM ĐẤT CẢ HÈ BAO VÀ BẬC TAM CẤP LÀ 46,5M2.
- DIỆN TÍCH XÂY DỰNG NHÀ LÀ 32M2
- CẤU TRÚC NHÀ XÂY DỰNG GỒM: GẠCH KHÔNG NUNG BỐ TRỤ CHỊU LỰC. NỀN LÁT GẠCH HOA CEMRAMIC 500X500 LÁT TRÊN LỚP BÊ TÔNG ĐÁ DĂM 150# DÀY 50. CỬA SẮT SƠN TĨNH ĐIỆN KÍNH TRÀ DÀY 5 LY.
- MÁI LỢP TÔN PU (CÓ LỚP XỐP) CHỐNG NÓNG DÀY 0.35. TƯỜNG THU HỒI GẠCH CAO 1,3M, XÀ GỒ THÉP HỘP 40X80X1,4.
- THOÁT NƯỚC MÁI BỐ TRÍ MÁNG TÔN VÀ ỐNG NHỰA THU NƯỚC TẠO ĐIỀU KIỆN TẬN DỤNG HỨNG NƯỚC MƯA SỬ DỤNG TẠI CÁC VÙNG CAO KHÓ KHĂN.
- BẬC TAM CẤP ỐP GẠCH THEO LÁT NỀN (500X500).
- BÊ TÔNG LÓT NỀN VÀ BÊ TÔNG BỐ HÈ BAO QUANH NHÀ 150# ĐÁ 1X2
- HỆ THỐNG DÂY DẪN ĐIỆN BỌC NHỰA PVC LUỒN THONG ỐNG NHỰA ĐI NGẦM TƯỜNG. THIẾT BỊ CHIẾU SÁNG TRONG NHÀ BẰNG ĐÈN NET,
- THÔNG GIÓ TỰ NHIÊN BẰNG CỬA SỔ, GIÓ NHÂN TẠO BẰNG QUẠT TRẦN

4 - GIẢI PHÁP KỸ THUẬT

- CÔNG TÁC XÂY : CÁC HẠNG MỤC CÔNG TRÌNH XÂY GẠCH KHÔNG NUNG. VỮA XÂY DÙNG VỮA XM MÁC 50.
- CÔNG TÁC TRÁT , LÁNG : TOÀN BỘ TƯỜNG TRONG VÀ NGOÀI NHÀ TRÁT VỮA XM MÁC 50 DÀY 15.

  TRÁT MÁ CỬA, GỜ CHỈ, HÈ , DÙNG VỮA XM MÁC 75.

  VỮA LÓT NỀN LÁT GẠCH VÀ ỐP BẬC TAM CẤP DÙNG VỮA XM MÁC 75.

- CÔNG TÁC ỐP LÁT : NỀN, SÀN NHÀ LÁT GẠCH CERAMIC 500X500 VỮA LÓT XM DÀY 20.
- CÔNG TÁC HOÀN THIỆN. : TRONG VÀ NGOÀI NHÀ LĂN SƠN TRỰC TIẾP MÀU TRẮNG SỨ, TRẦN VÀ CỔ TRẦN MÀU TRẮNG.

  TRONG NHÀ VÀ HÀNH LANG ỐP GẠCH CHÂN TƯỜNG CAO 120 (MÀU CÙNG GẠCH NỀN NHÀ)

  LIÊN KẾT CỬA, XÀ GỒ VỚI GIẰNG THU HỒI, BÁN KÈO BẰNG HÀN ĐIỆN
- CÔNG TÁC CỬA : TOÀN BỘ CỬA ĐI, CỬA SỔ DÙNG CỬA THÉP SƠN TĨNH ĐIỆN, KÍNH TRÀ DÀY 5LY. CỬA ĐI DÙNG SẮT BẢN DÀY 1.5

  CÁC CỬA SỔ CÓ HOA SẮT BẢO VỆ (THÉP VUÔNG 12X12). VÀ CÓ MÓC CÀI VÀO HOA SẮT, CỬA ĐI VÀO PHÒNG CÓ CHỐT HÃM ĐỨNG, KHÓA CÀNG NGANG

CÔNG TY CỔ PHẦN TƯ VẤN XÂY DỰNG LẠNG SƠN

LANG SON CONSTRUCTION CONSULTANCY JOINT - STOCK COMPANY

THỐNG KÊ BẢN VẼ (MẪU N32)

THIẾT KẾ KỸ THUẬT THI CÔNG, CÔNG TRÌNH : MẪU THIẾT KẾ ĐIỂN HÌNH NHÀ Ở NÔNG THÔN TỈNH LẠNG SƠN

BỘ MÔN	NỘI DUNG	SỐ HIỆU
KIẾN TRÚC	BÌA, THUYẾT MINH, THỐNG KÊ BẢN VẼ	
	MẶT BẰNG, MÁI, ĐỨNG, BÊN, TAM CẤP MẪU NHÀ SỐ N01	KT: 01/2
	CẮT B-B, A-A, CT CỬA ĐI, CỬA SỔ, CT HOA SẮT CỬA SỔ	KT: 02/2
KẾT CẤU	MẶT BẰNG, CT MÓNG	KC: 01/3
	MẶT BẰNG , CHI TIẾT LANH TÔ	KC: 02/3
	THỐNG KÊ THÉP	KC: 03/3
ĐIỆN	KÝ HIỆU ĐIỆN . THUYẾT MINH	Đ:01/3
	MẶT BẰNG ĐIỆN, CHI TI ẾT ĐIỆN ĐIỂN HÌNH	Đ:02/3
	SƠ ĐỒ, THỐNG KÊ VẬT LIỆU ĐIỆN	Đ:03/3

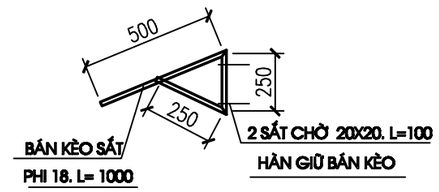

CT BÁN KÈO TỔNG 4 CÁI)

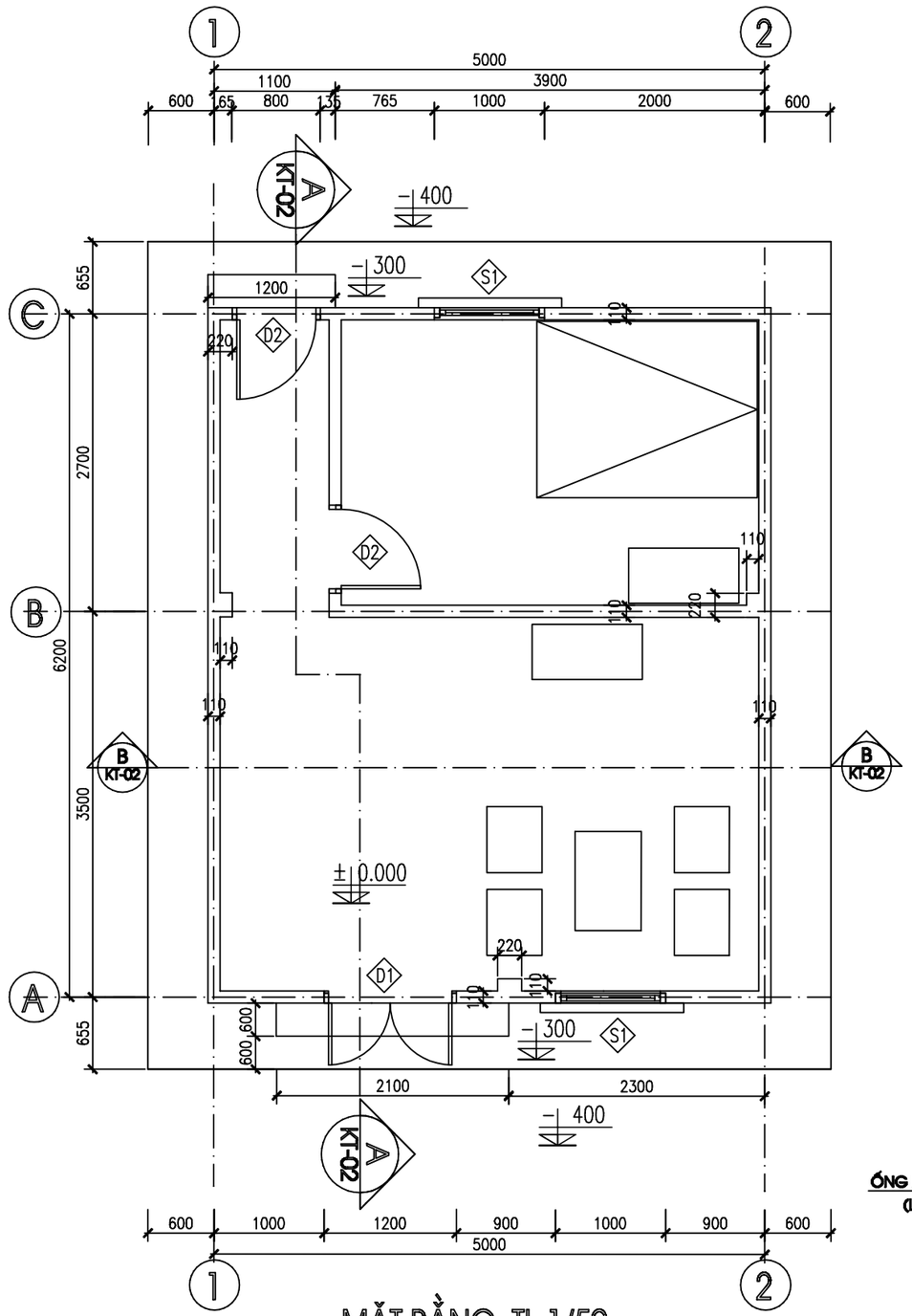

MẶT BẰNG. TL 1/50

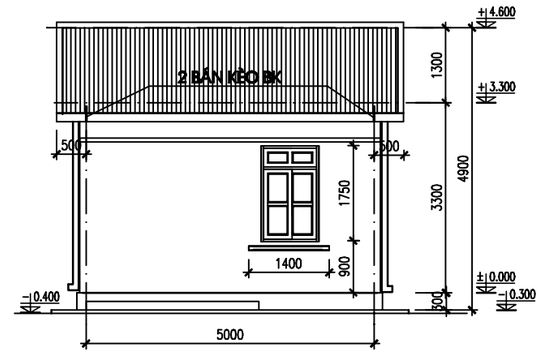

MẶT ĐỨNG TRỤC 1 - 2. TL 1/100



MẶT ĐỨNG TRỤC 2 - 1. TL 1/100

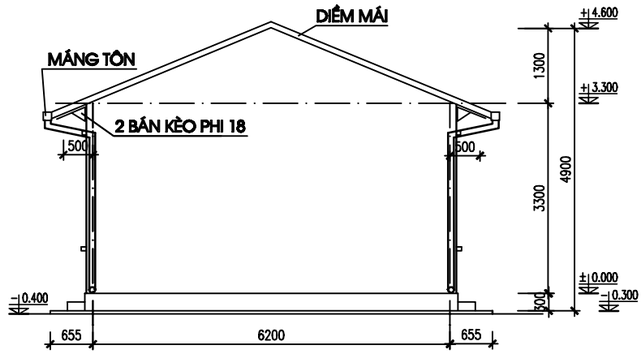

MẶT ĐỨNG TRỤC C-A. TL 1/100

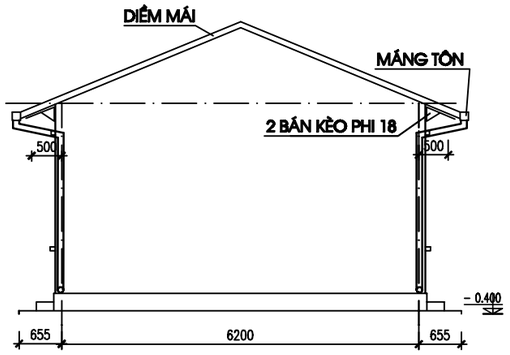

MẶT ĐỨNG TRỤC A-C. TL 1/100

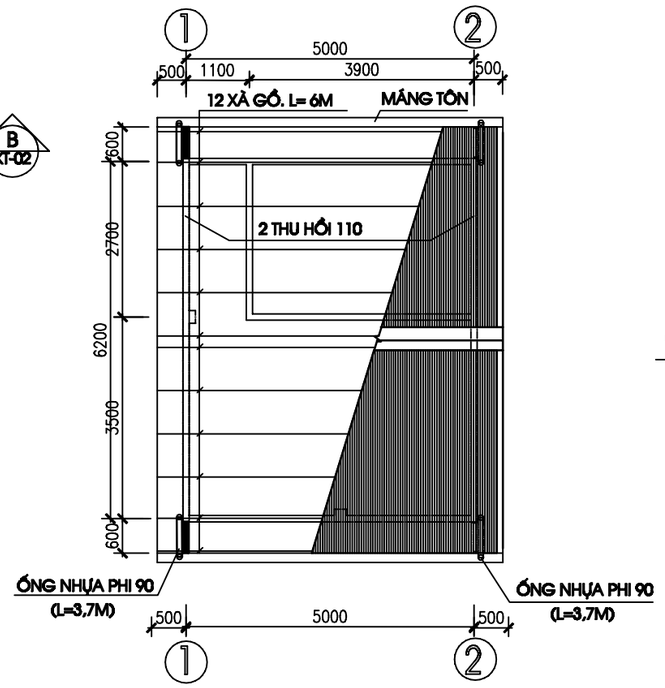

MẶT BẰNG MÁI. TL 1/100

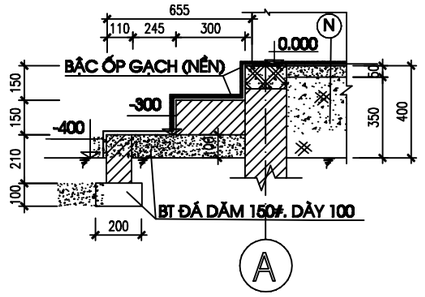

CT BÓ HÈ, BẬC TAM CẤP. TL. 1/25

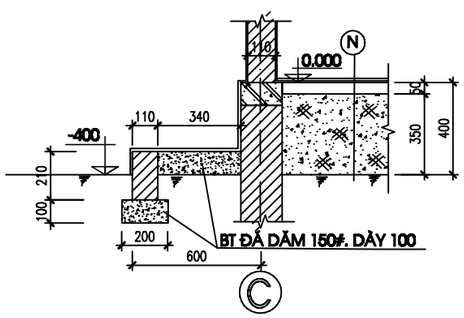

CT BÓ HÈ. TL. 1/25

HIỆU CHỈNH		
LẦN	NGÀY	NỘI DUNG
1		
2		
3		
4		

CHỦ ĐẦU TƯ

SỞ XÂY DỰNG TỈNH LẠNG SƠN

TÊN CÔNG TRÌNH

MẪU NHÀ Ở NÔNG THÔN TỈNH LẠNG SƠN

HẠNG MỤC

MẪU NHÀ Ở SỐ:N32

ĐỊA ĐIỂM

THÀNH PHỐ LẠNG SƠN

CƠ QUAN THIẾT KẾ

CÔNG TY CỔ PHẦN TƯ VẤN XD LẠNG SƠN
SỐ 198A LÊ LỢI P.VĨNH TRẠI TP LẠNG SƠN
ĐT: 0253.812245 - FAX: 0253.813834
EMAIL: TVXDLS@VNN.VN
XN TƯ VẤN THIẾT KẾ 1
ĐT: 0912095400 - FAX: 0253.813834
EMAIL: VUDANGTRUNGKIEU@GMAIL.COM

GIÁM ĐỐC

KTS NGUYỄN ĐỨC THOAN

GIÁM ĐỐC XN

KTS LƯƠNG TUẤN VŨ

CHỦ NHIỆM ĐỒ ÁN

KTS LƯƠNG TUẤN VŨ

THIẾT KẾ

KTS VŨ ĐĂNG TRUNG

KIỂM

KTS LƯƠNG TUẤN VŨ

TÊN BẢN VẼ

MẶT BẰNG. MÁI MẶT ĐỨNG, BÊN CT HÈ, TAM CẤP

BƯỚC	TKBVTK/BCKTKT
HOÀN THÀNH	2024
TỶ LỆ	1/100
KÍ HIỆU BẢN VẼ	KT. 01/2

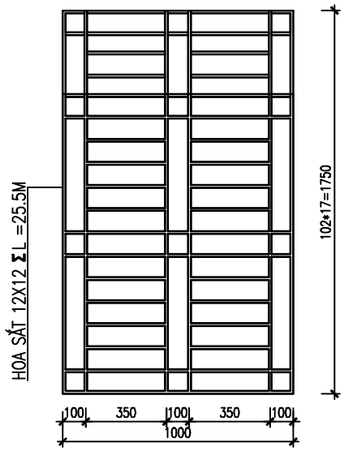

HOA SẮT CỬA SỔ (02 BỘ)

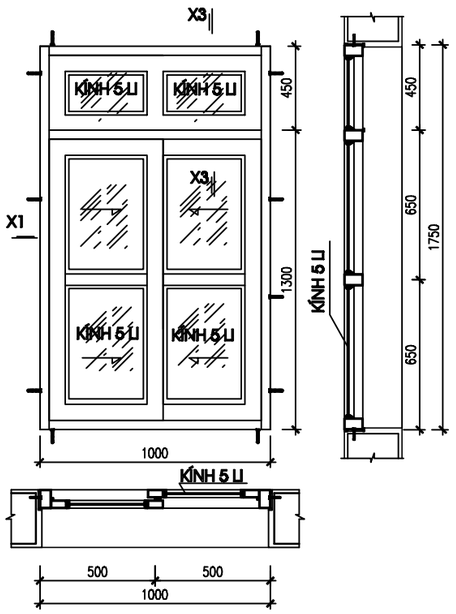

CỬA SỔ S1 (1000X1750). (2 BỘ)

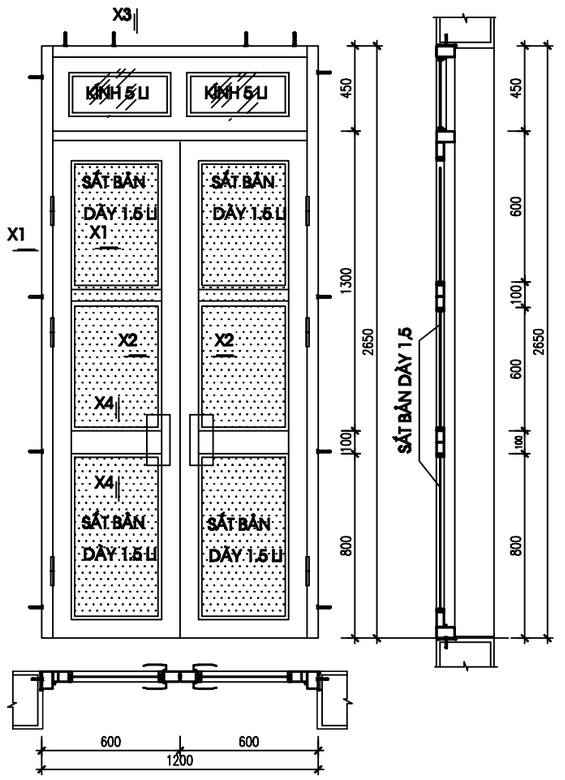

CỬA ĐI D1 (1200X2650). (1 BỘ)

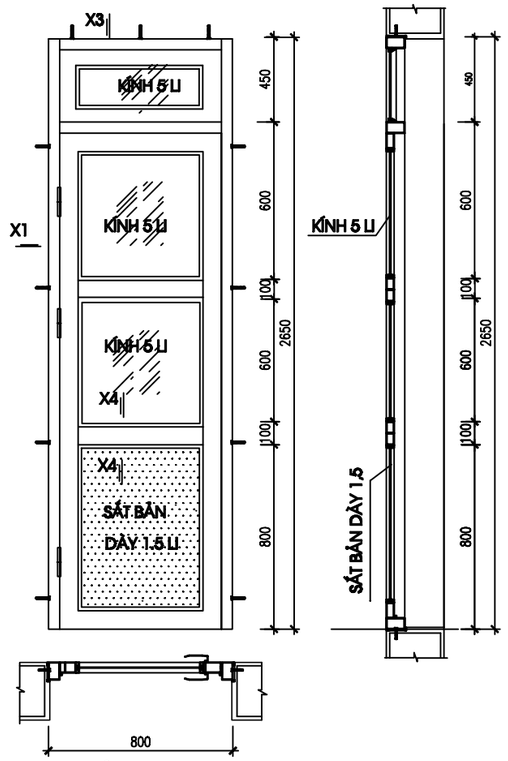

CỬA ĐI D2 (800X2650) 2 BỘ

YÊU CẦU KỸ THUẬT VỀ CỬA:

- Khuôn cửa được chế tạo bằng thép tấm mạ kẽm dày 1,5mm
- Đố cửa đi dùng thép lốc định hình mạ kẽm 36X80X1,2mm có rãnh để lồng kính; đố cửa sổ dùng thép lốc định hình mạ kẽm 36X60X1,2 có rãnh để lồng kính; nẹp kính bằng thép tấm dày 0,8mm, huỳnh cửa bằng thép tấm dày 0,9
- Toàn bộ cửa được sơn tĩnh điện sần ngoài trời
- Cửa S1 và cửa đi D2 được lắp kính trà dày 5mm
- Hoa sắt vuông đặc 12x12 sơn màu ghi
- Khe hở giữa cửa và nền nhà: 10mm

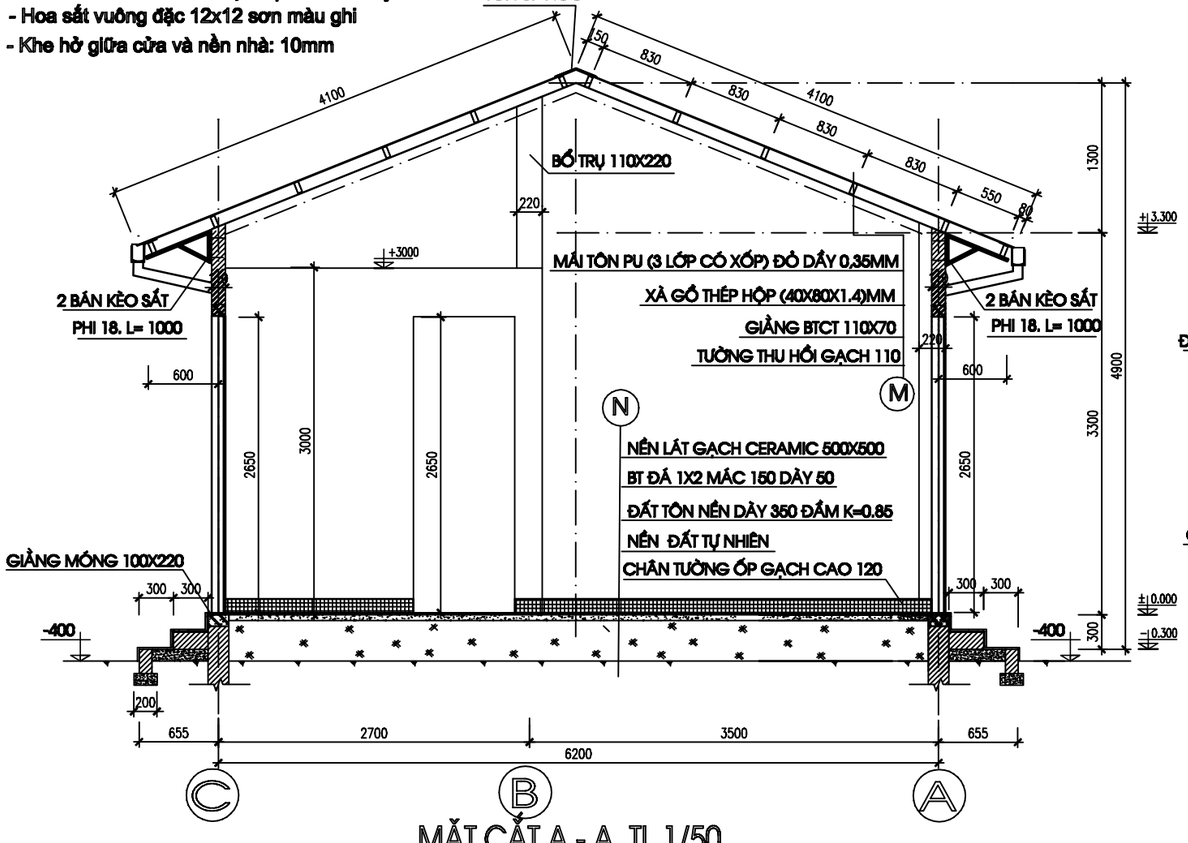

MẶT CẮT A - A. TL 1/50

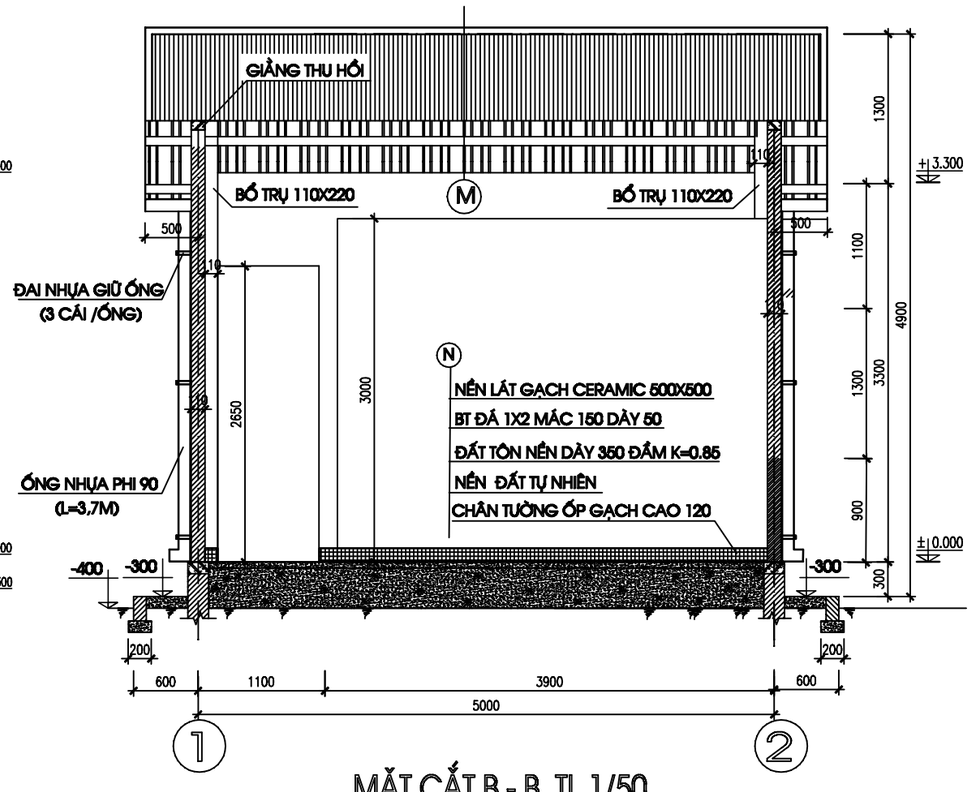

MẶT CẮT B - B. TL 1/50

HIỆU CHỈNH		
LẦN	NGÀY	NỘI DUNG
1		
2		
3		
4		

CHỦ ĐẦU TƯ

SỞ XÂY DỰNG
TỈNH LẠNG SƠN

TÊN CÔNG TRÌNH

MẪU NHÀ Ở NÔNG THÔN
TỈNH LẠNG SƠN

HẠNG MỤC

MẪU NHÀ Ở SỐ:N32

ĐỊA ĐIỂM

THÀNH PHỐ
LẠNG SƠN

CƠ QUAN THIẾT KẾ

LASOCO

CÔNG TY CỔ PHẦN
TƯ VẤN XD LẠNG SƠN
SỐ 198A LÊ LỢI P.VĨNH TRẠI
TP LẠNG SƠN
ĐT: 0253.812245 - FAX: 0253.813884
EMAIL: TVXDLS@VNN.VN

XN TƯ VẤN THIẾT KẾ 1
ĐT: 0912095400 - FAX: 0253.813884
EMAIL: VUDANGTRUNGKIEU86@GMAIL.COM

GIÁM ĐỐC

KTS NGUYỄN ĐỨC THOAN

GIÁM ĐỐC XN

KTS LƯƠNG TUẤN VŨ

CHỦ NHIỆM ĐỒ ÁN

KTS LƯƠNG TUẤN VŨ

THIẾT KẾ

KTS VŨ ĐĂNG TRUNG

KIỂM

KTS LƯƠNG TUẤN VŨ

TÊN BẢN VẼ

CẮT A-A. CẮT B-B
CÁC CT CỬA

BƯỚC	TKBVTK/BCKTKT
HOÀN THÀNH	2024
TỶ LỆ	1/100
KÍ HIỆU BẢN VẼ	KT. 02/2

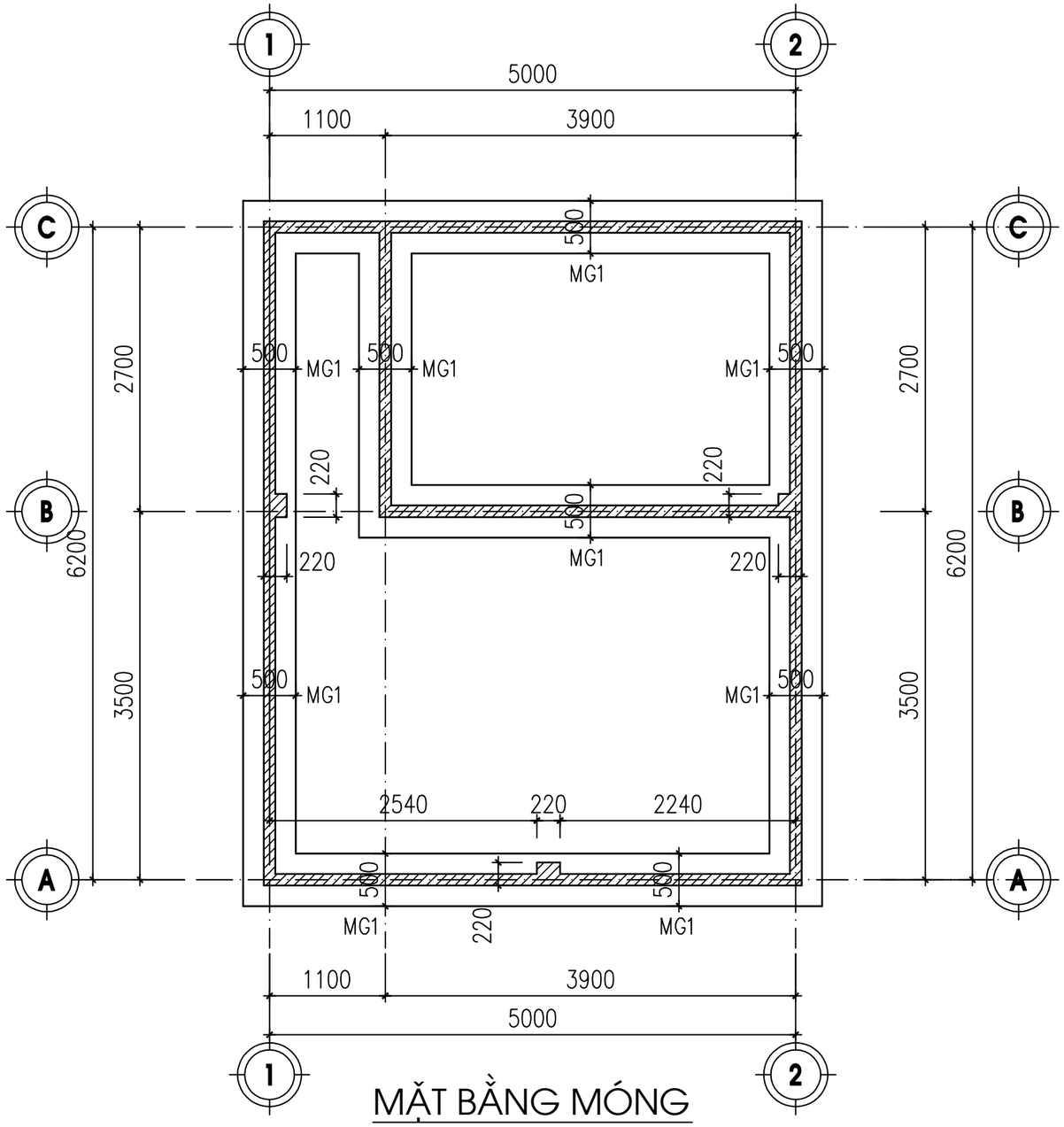

MẶT BẰNG MÓNG

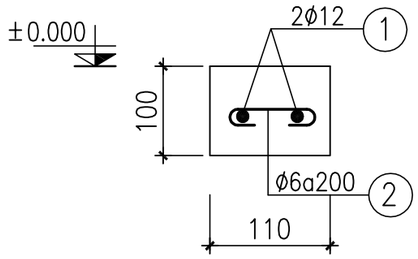

GIẰNG MÓNG

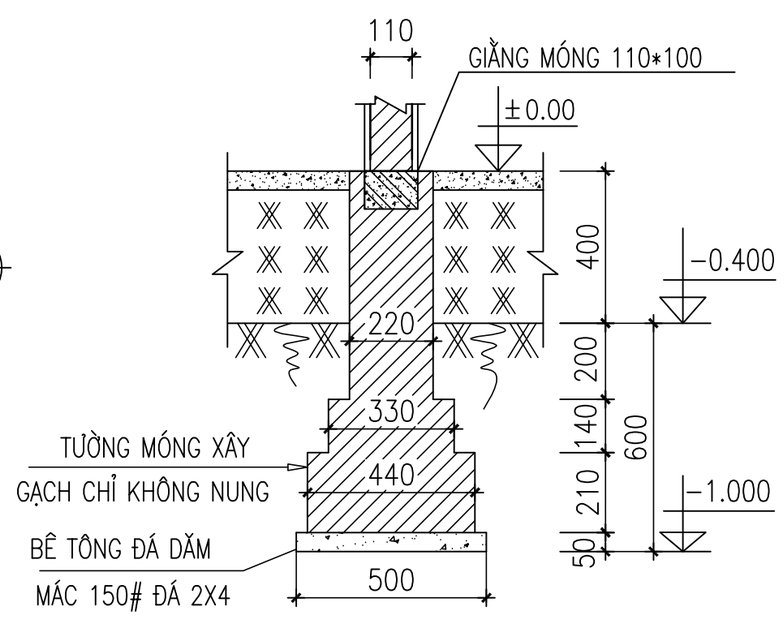

MÓNG MG1

GHI CHÚ :

- BÊ TÔNG LÓT MÓNG MÁC 150 (ĐÁ 2X4)
- BÊ TÔNG GIẰNG MÓNG, LANH TÔ B15 MÁC 200 (ĐÁ 1X2)
- CỐT THÉP NHÓM CB240–T VỚI LOẠI CÓ D<10
- CỐT THÉP NHÓM CB300–V VỚI LOẠI CÓ D≥10
- MÓNG GẠCH XÂY GẠCH CHỈ KHÔNG NUNG MÁC 75 VỮA XM MÁC 75

HIỆU CHỈNH		
LẦN	NGÀY	NỘI DUNG
1		
2		
3		
4		

CHỦ ĐẦU TƯ

SỞ XÂY DỰNG TỈNH LẠNG SƠN

TÊN CÔNG TRÌNH

MẪU NHÀ Ở NÔNG THÔN TỈNH LẠNG SƠN

HẠNG MỤC

MẪU NHÀ Ở SỐ: N32

ĐỊA ĐIỂM

THÀNH PHỐ LẠNG SƠN

CƠ QUAN THIẾT KẾ

CÔNG TY CỔ PHẦN TƯ VẤN XD LẠNG SƠN
SỐ 193A LÊ LỢI P.VĨNH TRẠI TP LẠNG SƠN
ĐT: 0253.812245 - FAX: 0253.813834
EMAIL: TVXDLS@VNN.VN
XN TƯ VẤN THIẾT KẾ 1
ĐT: 0912095400 - FAX: 0253.813834
EMAIL: VUDANGTRUNGKTSL@GMAIL.COM

GIÁM ĐỐC

KTS NGUYỄN ĐỨC THOAN

GIÁM ĐỐC XN

KTS LƯƠNG TUẤN VŨ

CHỦ NHIỆM ĐỒ ÁN

KTS LƯƠNG TUẤN VŨ

CHỦ TRÌ KẾT CẤU THIẾT KẾ

KS HOÀNG VĂN HOÀNH

KIỂM

KS LƯƠNG BÍCH DUYÊN

TÊN BẢN VẼ

MẶT BẰNG MÓNG
CHI TIẾT MÓNG

BƯỚC	TKBVTK/BCKTKT
HOÀN THÀNH	2024
TỶ LỆ	1/100
KÍ HIỆU BẢN VẼ	KC:02/03

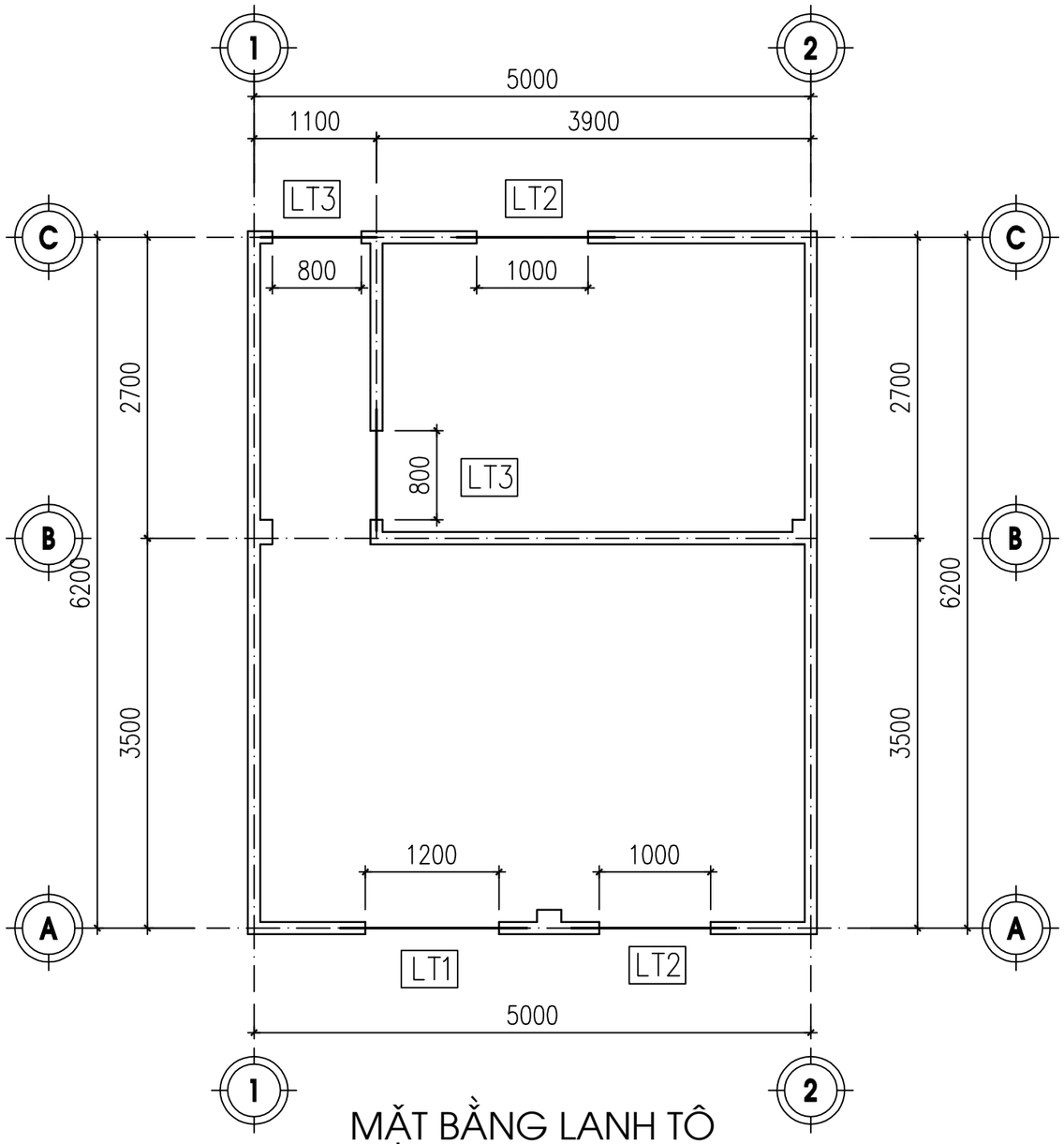

MẶT BẰNG LANH TÔ

GIẰNG THU HỒI (SL: 2C)

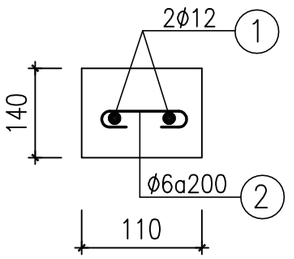

LANH TÔ
LT1 (L=1.70M-1C)

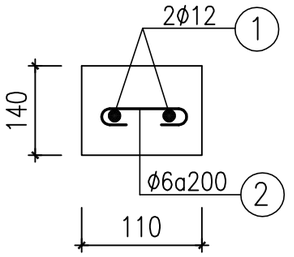

LANH TÔ
LT2 (L=1.40M-2C)

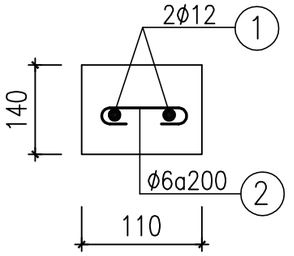

LANH TÔ
LT3 (L=1.20M-2C)

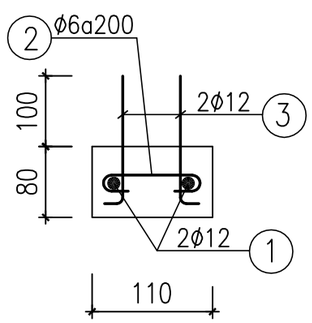

1-1

HIỆU CHỈNH		
LẦN	NGÀY	NỘI DUNG
1		
2		
3		
4		

CHỦ ĐẦU TƯ

SỞ XÂY DỰNG
TỈNH LẠNG SƠN

TÊN CÔNG TRÌNH

MẪU NHÀ Ở NÔNG THÔN
TỈNH LẠNG SƠN

HẠNG MỤC

MẪU NHÀ Ở SỐ: N32

ĐỊA ĐIỂM

THÀNH PHỐ
LẠNG SƠN

CƠ QUAN THIẾT KẾ

CÔNG TY CỔ PHẦN
TƯ VẤN XD LẠNG SƠN
SỐ 193A LÊ LỢI P.VĨNH TRẠI
TP LẠNG SƠN
ĐT: 0253.812245 - FAX: 0253.813834
EMAIL: TVXDLS@VNN.VN
XN TƯ VẤN THIẾT KẾ 1
ĐT: 0912095400 - FAX: 0253.813834
EMAIL: VUDANGTRUNGKTSLS@GMAIL.COM

GIÁM ĐỐC

KTS NGUYỄN ĐỨC THOAN

GIÁM ĐỐC XN

KTS LƯƠNG TUẤN VŨ

CHỦ NHIỆM ĐỒ ÁN

KTS LƯƠNG TUẤN VŨ

CHỦ TRÌ KẾT CẤU
THIẾT KẾ

KS HOÀNG VĂN HOÀNH

KIỂM

KS LƯƠNG BÍCH DUYÊN

TÊN BẢN VẼ

MẶT BẰNG LANH TÔ
CHI TIẾT GIẰNG THU HỒI

BƯỚC	TKBVTK/BCKTKT
HOÀN THÀNH	2024
TỶ LỆ	1/100
KÍ HIỆU BẢN VẼ	KC: 02/03

THỐNG KÊ VẬT LIỆU MỘT CẤU KIỆN

TÊN C.KIỆN	SỐ T.T	HÌNH DẠNG – KÍCH THƯỚC	ø mm	CHIỀU DÀI 1 THANH mm	SỐ LƯỢNG		TỔNG CHIỀU DÀI m	TỔNG K.LƯỢNG Kg	BÊ TÔNG (m3)
					1 C.KIỆN	T.BỘ			
GIẰNG MÓNG	1	30620	12	30620	2	2	61.2	54.4	0.318
	2	50 ⌐ 70 ¬ 50	6	170	148	148	25.2	5.6	
LAN TÔ LT1 (sl:1)	1	1650	12	1650	2	2	3.3	2.9	0.026
	2	50 ⌐ 70 ¬ 50	6	170	8	8	1.4	0.3	
LAN TÔ LT2 (sl:2)	1	1350	12	1350	2	2	2.7	2.4	0.022
	2	50 ⌐ 70 ¬ 50	6	170	7	7	1.2	0.3	
LAN TÔ LT3 (sl:2)	1	1150	12	1150	2	2	2.3	2.0	0.018
	2	50 ⌐ 70 ¬ 50	6	170	6	6	1.0	0.2	
GIẰNG THU HỒI (sl:2)	1	6820	12	6820	2	2	13.6	12.1	0.060
	2	50 ⌐ 70 ¬ 50	6	170	34	34	5.8	1.3	
	3	100 ⌐ 150	12	250	20	20	5.0	4.4	

HIỆU CHỈNH		
LẦN	NGÀY	NỘI DUNG
1		
2		
3		
4		

CHỦ ĐẦU TƯ

SỞ XÂY DỰNG TỈNH LẠNG SƠN

TÊN CÔNG TRÌNH

MẪU NHÀ Ở NÔNG THÔN TỈNH LẠNG SƠN

HẠNG MỤC

MẪU NHÀ Ở SỐ: N32

ĐỊA ĐIỂM

THÀNH PHỐ LẠNG SƠN

CƠ QUAN THIẾT KẾ

CÔNG TY CỔ PHẦN TƯ VẤN XD LẠNG SƠN
SỐ 193A LÊ LỢI P.VĨNH TRẠI TP LẠNG SƠN
ĐT: 0253.812245 - FAX: 0253.813834
EMAIL: TVXDLS@VNN.VN
XN TƯ VẤN THIẾT KẾ 1
ĐT: 0912095400 - FAX: 0253.813834
EMAIL: VUDANGTRUNGKTSLS@GMAIL.COM

GIÁM ĐỐC

KTS NGUYỄN ĐỨC THOAN

GIÁM ĐỐC XN

KTS LƯƠNG TUẤN VŨ

CHỦ NHIỆM ĐỒ ÁN

KTS LƯƠNG TUẤN VŨ

CHỦ TRÌ KẾT CẤU THIẾT KẾ

KS HOÀNG VĂN HOÀNH

KIỂM

KS LƯƠNG BÍCH DUYÊN

TÊN BẢN VẼ

THỐNG KÊ CỐT THÉP

BƯỚC	TKBVTK/BCKTKT
HOÀN THÀNH	2024
TỶ LỆ	1/100
KÍ HIỆU BẢN VẼ	KC: 03/03

KÝ HIỆU ĐIỆN	DIỄN GIẢI
	TỔ HỢP ĐẶT NGẦM 10A : CÔNG TẮC ĐƠN, BA
	TỔ HỢP ĐẶT NGẦM 10A : Ổ CẮM ĐƠN LOẠI ÂM TƯỜNG
	ĐÈN ĐƠN TUÝP LED DÀI 1,2M CÔNG SUẤT 18W – 220V, CAO ĐỘ LẮP ĐẶT ỐP SÁT TRẦN NHÀ LÀM VIỆC
	ĐUI ĐÈN GẮN TƯỜNG E27+BÓNG ĐÈN LED CÔNG SUẤT 10W–220V
	QUẠT GẮN TƯỜNG CÔNG SUẤT 60W–220V
	TỦ ĐIỆN ĐẾ NHỰA 4 MODULE
GHI CHÚ:	– CAO ĐỘ LẮP ĐẶT TỦ ĐIỆN CÁC TỦ ĐIỆN TỔNG CHÍNH +1,2M SO VỚI COS SÀN HOÀN THIỆN – CAO ĐỘ LẮP ĐẶT HỘP ĐIỆN PHÒNG +1,2M SO VỚI COS SÀN HOÀN THIỆN – CAO ĐỘ LẮP ĐẶT Ổ CẮM ĐIỆN +0,4M SO VỚI COS SÀN HOÀN THIỆN. – CAO ĐỘ LẮP ĐẶT ĐẦU CHỜ CÔNG TẮC ĐIỀU KHIỂN ĐÈN CHIẾU SÁNG +1,2M SO VỚI COS SÀN HOÀN THIỆN. – MẶT BẰNG CẤP ĐIỆN ĐÈN CHIẾU SÁNG CHỈ DỰ KIẾN ĐẶT ĐẦU CHỜ CẤP ĐIỆN ĐẾN VỊ TRÍ DỰ KIẾN ĐẶT CÔNG TẮC ĐIỀU KHIỂN ĐÈN CHIẾU SÁNG. – MẶT BẰNG TRẦN ĐÈN SAU KHI PHẦN KIẾN TRÚC CUNG CẤP SẼ TIẾP TỤC TRIỂN KHAI CHIA LỘ CẤP ĐẾN CÁC ĐÈN CHIẾU SÁNG. – KÍCH THƯỚC CÁC TỦ ĐIỆN, BẢNG ĐIỆN CÓ THỂ ĐIỀU CHỈNH THEO THỰC TẾ KHI LẮP ĐẶT CHO PHÙ HỢP VỚI CÁC THIẾT BỊ LẮP ĐẶT BÊN TRONG NHƯNG PHẢI ĐẢM BẢO CÁC YẾU TỐ KỸ THUẬT YÊU CẦU VÀ VẬN HÀNH THUẬN TIỆN. – ĐỊNH VỊ ĐÈN XEM BẢN VẼ MẶT BẰNG TRẦN ĐÈN PHẦN KIẾN TRÚC

THUYẾT MINH ĐIỆN:

TIÊU CHUẨN CHIẾU SÁNG TRONG CTXD TCVN 7114–2008; – TIÊU CHUẨN ĐẶT ĐƯỜNG DÂY DẪN ĐIỆN TRONG NHÀ VÀ CTCC TCVN 9207–2012; – TIÊU CHUẨN ĐẶT ĐƯỜNG THIẾT BỊ TRONG NHÀ Ở VÀ CTCC TCVN 9206–2012.

1 – NGUỒN ĐIỆN LẤY TỪ LƯỚI ĐIỆN CHUNG ĐIỆN ÁP XOAY CHIỀU 1PHA 220V DÙNG CÁP ĐIỆN CU/XLPE/PVC–(2X6)MM2 ĐI NGẦM TƯỜNG.

2 – DÂY RA Ổ CẮM ĐƠN DÙNG DÂY CU/PVC/PVC–(2X2,5)MM2 DÂY RA ĐÈN VÀ QUẠT DÙNG DÂY CU/PVC/PVC–(2X1,5)MM2; CẢ HAI LOẠI DÂY TRÊN ĐƯỢC LUỒN TRONG ỐNG NHỰA XOẮN D16 ĐI NGẦM TƯỜNG.

3 – TOÀN BỘ MẠNG ĐIỆN ĐẶT NGẦM, DÂY ỐNG ĐI NGANG TƯỜNG ĐẶT SÁT MÉP DẦM ĐỠ. HỘP ĐIỆN PHÒNG, CÔNG TẮC ĐIỆN ĐẶT CAO CÁCH SÀN 1,2M, Ổ CẮM ĐIỆN ĐẶT NGẦM CAO CÁCH SÀN 0,4M.

HIỆU CHỈNH

LẦN	NGÀY	NỘI DUNG
1		
2		
3		
4		

CHỦ ĐẦU TƯ

SỞ XÂY DỰNG
TỈNH LẠNG SƠN

TÊN CÔNG TRÌNH

MẪU NHÀ Ở NÔNG THÔN
TỈNH LẠNG SƠN

HẠNG MỤC

MẪU NHÀ Ở SỐ: N32

ĐỊA ĐIỂM

THÀNH PHỐ
LẠNG SƠN

CƠ QUAN THIẾT KẾ

CÔNG TY CỔ PHẦN
TƯ VẤN XD LẠNG SƠN
SỐ 193A LÊ LỢI P.VĨNH TRẠI
TP LẠNG SƠN
ĐT: 0253.812245 - FAX: 0253.813834
EMAIL: TVXDLS@VNN.VN
XN TƯ VẤN THIẾT KẾ 1
ĐT: 0912095400 - FAX: 0253.813834
EMAIL: VUDANGTRUNGKTSLS@GMAIL.COM

GIÁM ĐỐC

KTS NGUYỄN ĐỨC THOAN

GIÁM ĐỐC XN

KTS LƯƠNG TUẤN VŨ

CHỦ NHIỆM ĐỒ ÁN

KTS LƯƠNG TUẤN VŨ

THIẾT KẾ

KS LIỄU ĐÌNH TÙNG

KIỂM

KS CHU VĂN NAM

TÊN BẢN VẼ

KÝ HIỆU ĐIỆN
THUYẾT MINH ĐIỆN

BƯỚC	TKBVTK/BCKTKT
HOÀN THÀNH	2024
TỶ LỆ	1/100
KÍ HIỆU BẢN VẼ	Đ: 01/3

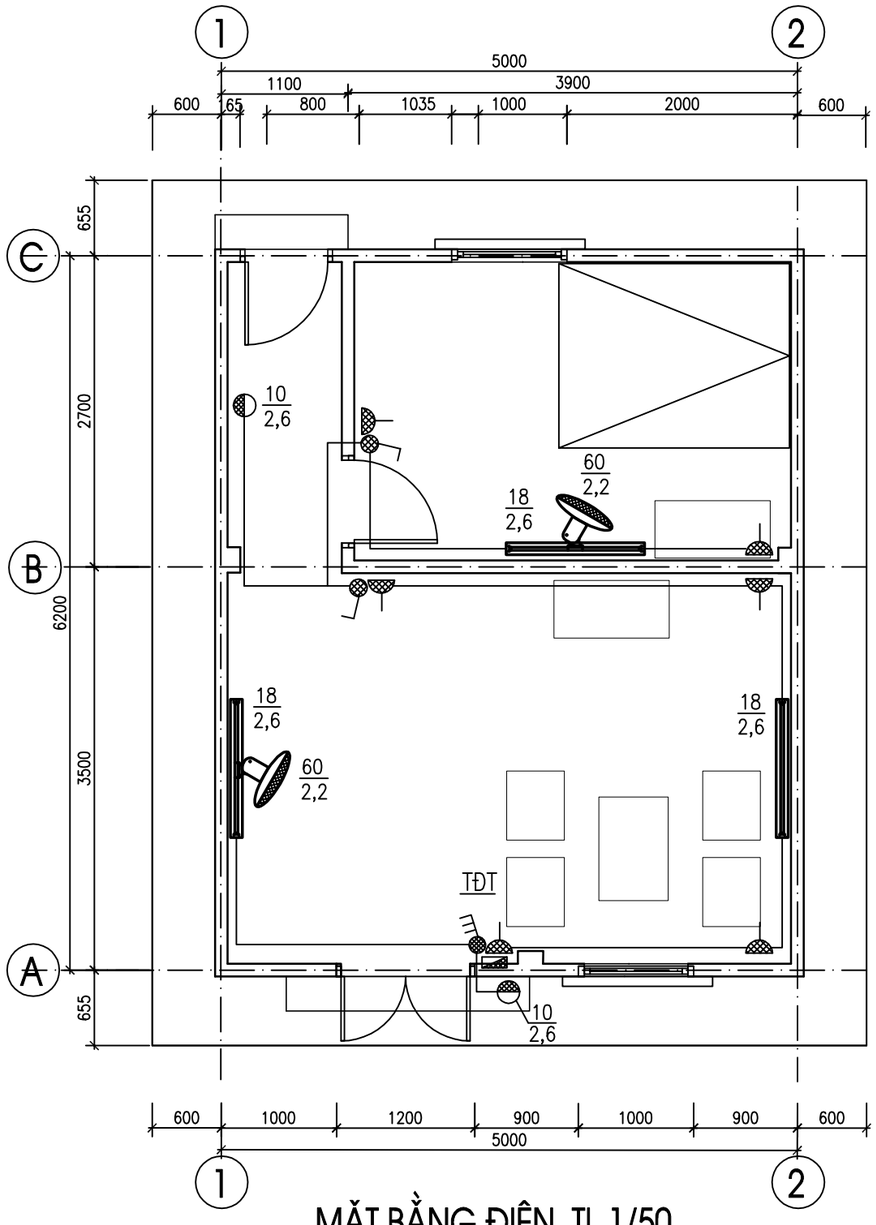

MẶT BẰNG ĐIỆN. TL 1/50

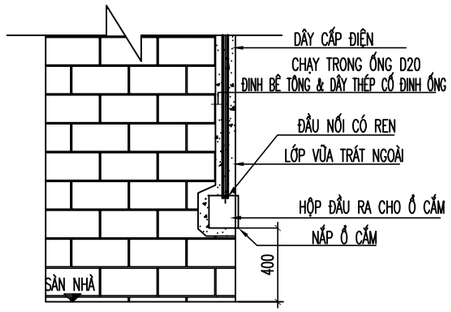

LẮP ĐẶT Ổ CẮM

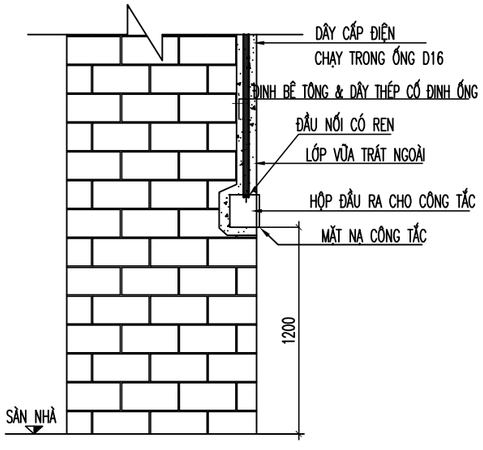

LẮP ĐẶT CÔNG TẮC

CHI TIẾT CÁC THIẾT BỊ BẢO VỆ TRONG TỦ ĐIỆN

MCB 1P

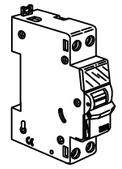

ĐẶC ĐIỂM KỸ THUẬT:
LOẠI: MCB 1PHA
ĐÁP ỨNG TIÊU CHUẨN IEC 898
ĐIỆN ÁP THỬ NGHIỆM XUNG (UIMP) = 6KV
ĐIỆN ÁP: 230/240 (VAC)
ICU: 6 (KA)

MCB 2P

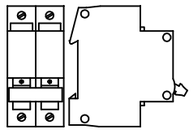

ĐẶC ĐIỂM KỸ THUẬT:
LOẠI: MCB 2 PHA
ĐÁP ỨNG TIÊU CHUẨN IEC 898
ĐIỆN ÁP THỬ NGHIỆM XUNG (UIMP) = 6KV
ĐIỆN ÁP: 230/240 (VAC)
ICU: 6; 10; 15 (KA)

CHI TIẾT TỦ ĐIỆN PHÒNG

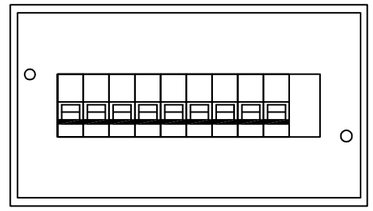

CHI TIẾT LẮP ĐẶT TỦ ĐIỆN

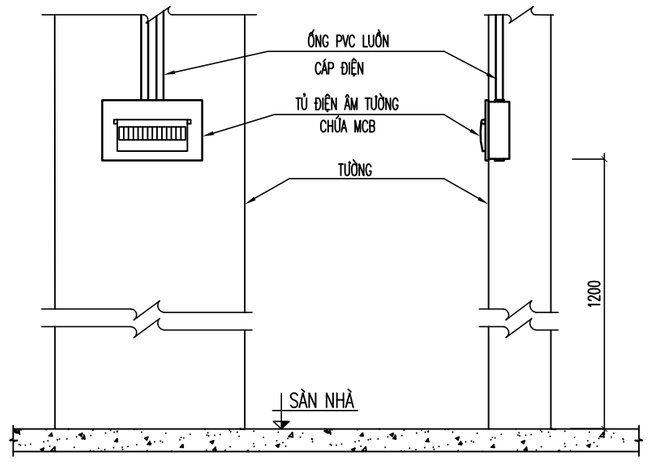

HIỆU CHỈNH		
LẦN	NGÀY	NỘI DUNG
1		
2		
3		
4		

CHỦ ĐẦU TƯ

SỞ XÂY DỰNG

TỈNH LẠNG SƠN

TÊN CÔNG TRÌNH

MẪU NHÀ Ở NÔNG THÔN

TỈNH LẠNG SƠN

HẠNG MỤC

MẪU NHÀ Ở SỐ: N32

ĐỊA ĐIỂM

THÀNH PHỐ

LẠNG SƠN

CƠ QUAN THIẾT KẾ

CÔNG TY CỔ PHẦN
TƯ VẤN XD LẠNG SƠN
SỐ 193A LÊ LỢI P.VĨNH TRẠI
TP LẠNG SƠN
ĐT: 0253.812245 - FAX: 0253.813834
EMAIL: TVXDLS@VNN.VN

XN TƯ VẤN THIẾT KẾ 1
ĐT: 0912095400 - FAX: 0253.813834
EMAIL: VUDANGTRUNGKTLS@GMAIL.COM

GIÁM ĐỐC

KTS NGUYỄN ĐỨC THOAN

GIÁM ĐỐC XN

KTS LƯƠNG TUẤN VŨ

CHỦ NHIỆM ĐỒ ÁN

KTS LƯƠNG TUẤN VŨ

THIẾT KẾ

KS LIỄU ĐÌNH TÙNG

KIỂM

KS CHU VĂN NAM

TÊN BẢN VẼ

MẶT BẰNG ĐIỆN
CHI TIẾT ĐIỆN ĐIỂN HÌNH

BƯỚC	TKBVTK/BCKTKT
HOÀN THÀNH	2024
TỶ LỆ	1/100
KÍ HIỆU BẢN VẼ	Đ: 02/3

SƠ ĐỒ CẤP ĐIỆN TỦ ĐIỆN

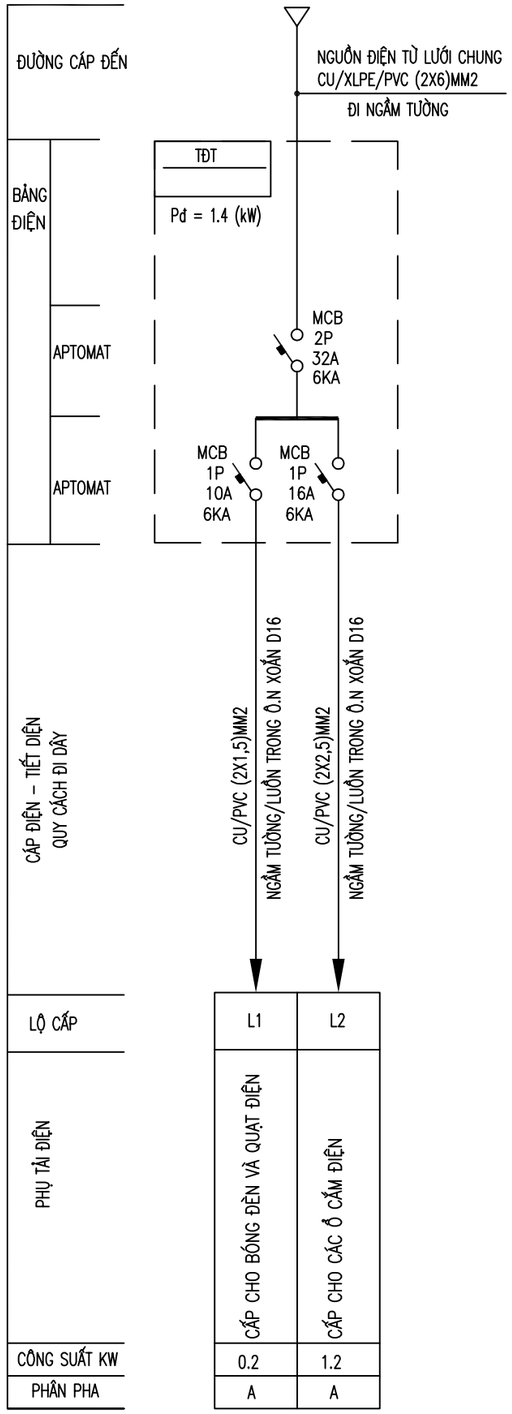

THỐNG KÊ VẬT LIỆU ĐIỆN

S.T.T	KÍ HIỆU	TÊN GỌI – QUY CÁCH	Đ.VỊ	SỐ LƯỢNG
1		APTOMAT CÓ CUỘN HÚT ĐIỆN TỪ 2 CỰC MCB 2X32A, ICU=6KA	BỘ	01
2	,,	APTOMAT CÓ CUỘN HÚT ĐIỆN TỪ 1 CỰC MCB 16A, ICU=6KA	BỘ	01
3	,,	APTOMAT CÓ CUỘN HÚT ĐIỆN TỪ 1 CỰC MCB 10A, ICU=6KA	BỘ	01
4		TỔ HỢP ĐẶT NGẦM 10A : CÔNG TẮC BA	BỘ	01
5		TỔ HỢP ĐẶT NGẦM 10A : CÔNG TẮC ĐƠN	BỘ	02
6		TỔ HỢP ĐẶT NGẦM 10A : Ổ CẮM ĐƠN ÂM TƯỜNG	BỘ	06
7		ĐÈN TUÝP LED ĐƠN DÀI 1,2M CÔNG SUẤT 18W – 220V	BỘ	03
8		ĐUI ĐÈN GẮN TƯỜNG E27+BÓNG ĐÈN LED CÔNG SUẤT 10W–220V	BỘ	02
9		QUẠT TREO TƯỜNG CÔNG SUẤT–60W–220V	BỘ	02
10		TỦ ĐIỆN ĐẾ NHỰA 4 MODULE	CÁI	01
11		CÁP ĐIỆN LÕI ĐỒNG VỎ BỌC NHỰA CU/XLPE/PVC–(2X6)MM2 TT	M	30
12	,,	DÂY ĐÔI LÕI ĐỒNG VỎ BỌC 2 LỚP NHỰA CU/PVC/PVC–(2X2,5)MM2	M	71
13	,,	DÂY ĐÔI LÕI ĐỒNG VỎ BỌC 2 LỚP NHỰA CU/PVC/PVC–(2X1,5)MM2	M	87
14	,,	ỐNG NHỰA XOẮN D16	M	145
15		CON SƠN ĐỠ CÁP GỒM: 1 SÚ A35+THÉP GÓC L:63X63X6 DÀI 400MM	BỘ	01

HIỆU CHỈNH		
LẦN	NGÀY	NỘI DUNG
1		
2		
3		
4		

CHỦ ĐẦU TƯ

SỞ XÂY DỰNG TỈNH LẠNG SƠN

TÊN CÔNG TRÌNH

MẪU NHÀ Ở NÔNG THÔN TỈNH LẠNG SƠN

HẠNG MỤC

MẪU NHÀ Ở SỐ: N32

ĐỊA ĐIỂM

THÀNH PHỐ LẠNG SƠN

CƠ QUAN THIẾT KẾ

CÔNG TY CỔ PHẦN TƯ VẤN XD LẠNG SƠN
SỐ 193A LÊ LỢI P.VĨNH TRẠI TP LẠNG SƠN
ĐT: 0253.812245 - FAX: 0253.813834
EMAIL: TVXDLS@VNN.VN
XN TƯ VẤN THIẾT KẾ 1
ĐT: 0912095400 - FAX: 0253.813834
EMAIL: VUDANGTRUNGKTSLS@GMAIL.COM

GIÁM ĐỐC

KTS NGUYỄN ĐỨC THOAN

GIÁM ĐỐC XN

KTS LƯƠNG TUẤN VŨ

CHỦ NHIỆM ĐỒ ÁN

KTS LƯƠNG TUẤN VŨ

THIẾT KẾ

KS LIỄU ĐÌNH TÙNG

KIỂM

KS CHU VĂN NAM

TÊN BẢN VẼ

SƠ ĐỒ NGUYÊN LÝ ĐIỆN
THỐNG KÊ ĐIỆN

BƯỚC	TKBVTK/BCKTKT
HOÀN THÀNH	2024
TỶ LỆ	1/100
KÍ HIỆU BẢN VẼ	Đ: 03/3